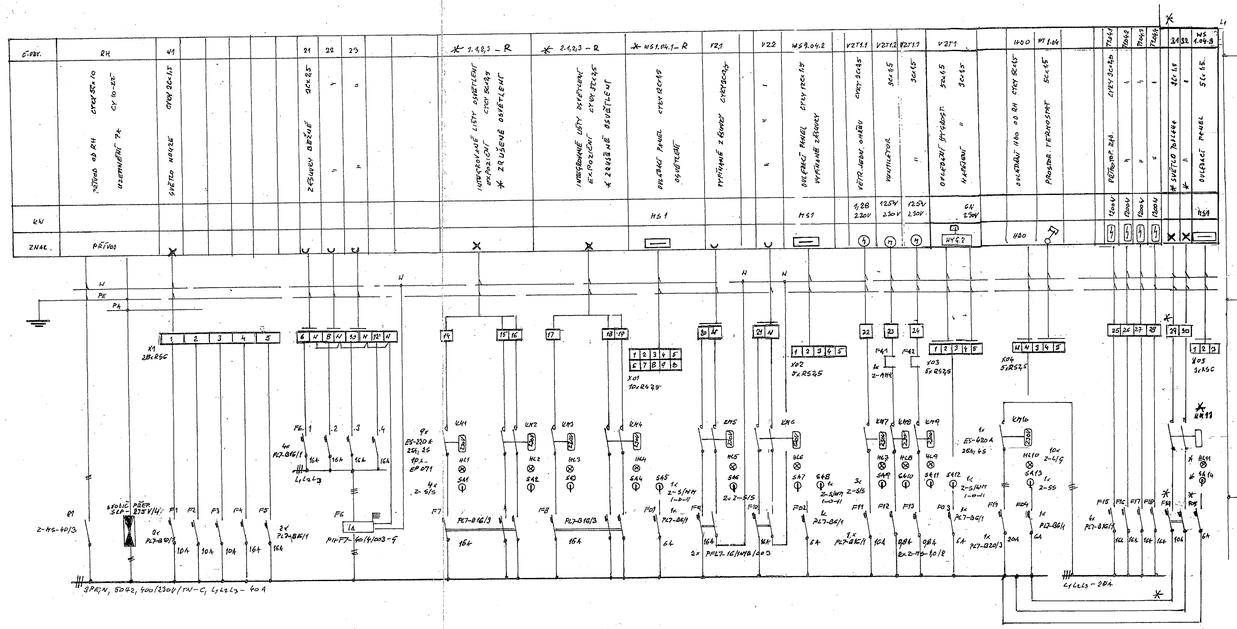

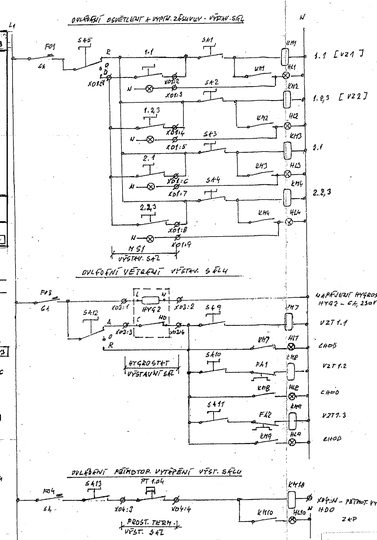

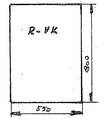

ROZVADĚČ ZAPUŠTĚNÝ HAGER FW 52
ROZMĚR: 550 × 800 × 140, IP43
PŘÍVOD SPODEM
VÝVODY SPODEM

SOUPIS MATERIÁLU:

1 ks	ROZVADĚČ ZAPUŠTĚNÝ HAGER FW52, IP43, 550×800×140
2 ks	SVOUKOVNICE PE, N – 40A
1 ks	" PE – 6MG
1 ks	VYDÍNAČ 2-SP-40/3
1 ks	SVODIČ PŘEPĚTÍ SLP 275 V/4
4 ks	JISTIČ PL7-B6/1
3 ks	" PL7-B10/1
7 ks	" PL7-B16/1
2 ks	" PL7-B16/3
1 ks	" PL7-B20/3
1 ks	PROUD. CHRÁNIČ PRF7-40/4/003-G
2 ks	MOTOR. SPOUŠTĚČ 2-MS-40/2
2 ks	POM. KONT. 2-18K
9 ks	STYKAČ ES 220A, 25A, 2S
1 ks	" ES 420A, 25A, 4S
10 ks	POM. KONT. EP071
2 ks	PROUD. CHRÁNIČ S MODPROUD. OCHR. PFL7-16/1N/B/003
10 ks	SIGNÁLKA 2-L/G
10 ks	VYDÍNAČ 2-S/S
3 ks	PŘEPÍNAČ 2-S/NM, 1-0-11
3 ks	PŘEPÍNAČ 2-L/LLS-40A
3 ks	POMOC. PŘEPÍN. 2-L/LLS-25A
25 ks	SVOROKA RSC
25 ks	" RS 2S
* 1 ks	JISTIČ PL7-B10/2
* 1 ks	" PL7-B6/1
* 1 ks	STYKAČ ES 220A, 25A, 230V, 2S
* 1 ks	POM. KONT. EP 071
* 1 ks	SIGNÁLKA 2-L/G
* 1 ks	PŘEPÍNAČ 2-S/NM, 1-0-11
* 5 ks	SVOROKA RSC

DOPLNĚNÍ R-VK

OPRAVENO: ZMĚNA 1 – 02/2017 – ZÁBRANA V.

REVIZE Č.:	OBSAH :	DATUM :

TENTO VÝKRES JE DLE AUTORSKÉHO ZÁKONA MAJETKEM PROJEKTOVÉHO ATELIÉRU, JEHO KOPÍROVÁNÍ A ROZŠIŘOVÁNÍ JE MOŽNO POUZE SE SOUHLASEM AUTORA

MÍSTO STAVBY:	Hrad Cheb; Dobrovského 21; 350 02 Cheb; kraj Karlovarský
OBJEDNATEL:	Město Cheb; náměstí Krále Jiřího z Poděbrad 1/14; 350 02 Cheb
ZÁSTUPCE INVESTORA:	starosta: Ing. P.NAVRÁTIL

PROJEKTANT:

PROJEKTOVÝ ATELIER PRO ARCHITEKTURU A POZEMNÍ STAVBY, s.r.o.
BĚLEHRADSKÁ 199/70, 120 00, PRAHA 2, IČO : 45308616
TEL.: 224 255 555, 222 512 997 EMAIL: ATELIERTS@ATELIERTS.CZ

ODPOV.PROJEKTANT:	ZPRACOVATEL ČÁSTI:	KRESLIL:	KONTROLOVAL:
Ing. arch. T.ŠANTAVÝ	Václav ZÁBRAHA		Ing. arch. T.ŠANTAVÝ

Č.ZAK.: 089 088 16 00	NÁZEV DÍLA: **OBNOVA CHEBSKÉHO HRADU** D.D JV - BASTION ÚPRAVA PROJEKTU VÝSTAVNÍ SÍNĚ	Č.PARÉ:
DATUM: 2/2017		
POČET A4:		
NÁZEV*.DWG:		
MĚŘÍTKO:	ČÁST: D.1.4a SILNOPROUDÉ ROZVODY	
STUPEŇ: DSP A DPS	NÁZEV PŘÍLOHY: ROZVADĚČ R-VK	Č.PŘÍLOHY: EL2
PROFESE: SILNOPROUD		